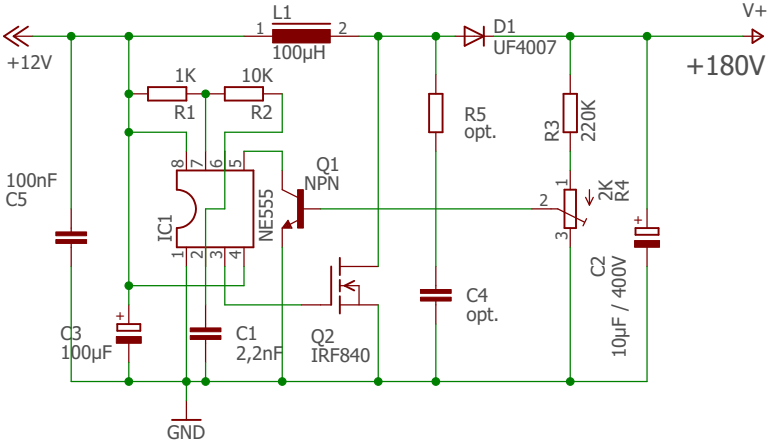
L1
1
2
100µH
D1
UF4007
V+
+180V
+12V
1K
R1
10K
R2
R5
opt.
R3
220K
100nF
C5
8
7
6
5
Q1
NPN
IC1
NE555
1
2
3
4
2
1
3
2K
R4
C2
10µF / 400V
C4
opt.
C3
100µF
C1
2,2nF
Q2
IRF840
GND